見積参考資料

工事名　Ｒ７波土　日和佐上那賀線　美波・山河内　道路修繕工事

◇経費情報◇

工種区分	道路改良工事
単価地区	美波２
単価使用年月	令和 7年 8月
施工地域・工事場所	一般交通影響有り（２）－２
前金支出割合	補正を行わない
契約保証	金銭的保証
現場環境改善費	計上しない
週休２日確保工事に係る経費補正	週休２日(月単位)

注意

「見積参考資料」は入札参加者の迅速で適正な工事費の見積りのための一資料であり、請負契約を拘束するものではない。

設計内訳書（本01）

工事名	Ｒ７波土　日和佐上那賀線　美波・山河内　道路修繕工事	事業区分 工事区分	道路新設･改築 道路改良

工事区分・工種・種別・細別	規格	単位	数量	単価	金額	数量・金額増減	摘要
道路改良		式	1				
擁壁工		式	1				
作業土工		式	1				
床掘り	土質:土砂	m3	60				単　1号
埋戻し	土質区分:土砂,土質:良質土	m3	30				単　2号
土砂等運搬	土質:土砂(岩塊･玉石混り土含む)	m3	20				単　3号
残土処分		m3	20				単　4号
ﾌﾟﾚｷｬｽﾄ擁壁工		式	1				
ﾌﾟﾚｷｬｽﾄ擁壁	基本部　B-800　L=2.0m/個	m	74				単　5号
ﾌﾟﾚｷｬｽﾄ擁壁	端部　B-800　L=1.5m/個	m	6				単　6号
基礎砕石		m2	80				単　7号
防護柵工		式	1				
路側防護柵工		式	1				

設計内訳書（本01）

工事名	Ｒ７波土　日和佐上那賀線　美波・山河内　道路修繕工事	事業区分 工事区分	道路新設･改築 道路改良

工事区分・工種・種別・細別	規格	単位	数量	単価	金額	数量・金額増減	摘要
ガードレール	Gr-C-2B	m	78				単　8号
舗装工		式	1				
アスファルト舗装工		式	1				
上層路盤	W=1m	m2	72				単　9号
表層	W=1m	m2	72				単　10号
区画線工		式	1				
区画線工		式	1				
溶融式区画線		m	80				単　11号
構造物撤去工		式	1				
防護柵撤去工		式	1				
防護柵撤去(ｶﾞｰﾄﾞﾚｰﾙ)		m	86				単　12号
構造物取壊し工		式	1				
舗装版切断	舗装版種別:ｱｽﾌｧﾙﾄ舗装版,ｱｽﾌｧﾙﾄ舗装版厚:15cm以下	m	84				単　13号

設計内訳書（本01）

工事名	Ｒ７波土　日和佐上那賀線　美波・山河内　道路修繕工事	事業区分 工事区分	道路新設･改築 道路改良

工事区分・工種・種別・細別	規格	単位	数量	単価	金額	数量・金額増減	摘要
舗装版破砕(小規模土工)	舗装版種別:ｱｽﾌｧﾙﾄ舗装版,舗装版厚:5cm	m2	72				単　14号
ｺﾝｸﾘｰﾄ取壊し運搬処理	構造物区分:無筋構造物	m3	16				単　15号
運搬処理工		式	1				
殻運搬	殻種別:ｱｽﾌｧﾙﾄ殻	m3	4				単　16号
殻処分	殻種別:ｱｽﾌｧﾙﾄ殻	m3	4				単　17号
現場発生品運搬	発生材種類:スクラップ	t	1.5				単　18号
スクラップ控除		t	1.5				単　19号
仮設工		式	1				
交通管理工		式	1				
交通誘導警備員		人日	20				単　20号
直接工事費		式	1				
共通仮設		式	1				
共通仮設費（率計上）		式	1				

設計内訳書（本01）

工事名	Ｒ７波土　日和佐上那賀線　美波・山河内　道路修繕工事	事業区分 工事区分	道路新設･改築 道路改良

工事区分・工種・種別・細別	規格	単位	数量	単価	金額	数量・金額増減	摘要
純工事費		式	1				
現場管理費		式	1				
工事原価		式	1				
一般管理費等		式	1				
工事価格		式	1				
消費税額及び地方消費税額		式	1				
工事費計		式	1				

1次単価表

単価使用年月	2025.08
歩掛適用年月	2025.08
労務調整係数	1.000-00000　0.0　0

単　1号	床掘り	土質:土砂	単位	m3	単位数量	1	単価	

名称・規格	条件	単位	数量	単価	金額	摘要
床掘り	土砂,上記以外(小規模),全ての費用	m3	1			
合計						
単価						円／m3

1次単価表

単価使用年月	2025.08
歩掛適用年月	2025.08
労務調整係数	1.000-00000　0.0　0

単　2号	埋戻し	土質区分:土砂,土質:良質土	単位	m3	単位数量	1	単価	

名称・規格	条件	単位	数量	単価	金額	摘要
埋戻し	上記以外(小規模),土砂,全ての費用	m3	1			
合計						
単価						円／m3

1次単価表

単価使用年月	2025.08
歩掛適用年月	2025.08
労務調整係数	1.000-00000　0.0　0

単　3号	土砂等運搬	土質:土砂(岩塊･玉石混り土含む)	単位	m3	単位数量	1	単価	

名称・規格	条件	単位	数量	単価	金額	摘要
土砂等運搬	小規模,ﾊﾞｯｸﾎｳ山積0.28m3(平積0.2m3),土砂(岩塊･玉石混り土含む),無し,35.0km以下	m3	1			
合計						
単価						円／m3

1次単価表

単価使用年月	2025.08
歩掛適用年月	2025.08
労務調整係数	1.000-00000　0.0　0

単　4号	残土処分		単位	m3	単位数量	1	単価	

名称・規格	条件	単位	数量	単価	金額	摘要
処分費(t)		t	1			単　21号
合計						
単価						円／m3

1次単価表

単価使用年月	2025.08
歩掛適用年月	2025.08
労務調整係数	1.000-00000　0.0　0

単　5号	ﾌﾟﾚｷｬｽﾄ擁壁	基本部　B-800　L=2.0m/個	単位	m	単位数量	10	単価	

名称・規格	条件	単位	数量	単価	金額	摘要
ｺﾝｸﾘｰﾄ擁壁 B-800　基本　L=2.0m		個	5			
土木一般世話役		人	0.15			0.15人/10m
ﾌﾞﾛｯｸ工		人	0.15			0.15人/10m
普通作業員		人	0.45			0.45人/10m
ﾗﾌﾃﾚｰﾝｸﾚｰﾝ[油圧伸縮ｼﾞﾌﾞ型] 4.9t吊		日	0.15			0.15日/10m
諸雑費(率)		式	1			16%
ｺﾝｸﾘｰﾄ	無筋・鉄筋構造物,人力打設,18-8-40(高炉),一般養生,無し,全ての費用	m3	1			
型枠	一般型枠,均しｺﾝｸﾘｰﾄ	m2	2			
合計						
単価						円／m

1次単価表

単価使用年月	2025.08
歩掛適用年月	2025.08
労務調整係数	1.000-00000　0.0　0

単　6号	ﾌﾟﾚｷｬｽﾄ擁壁	端部　B-800　L=1.5m/個	単位	m	単位数量	10	単価	

名称・規格	条件	単位	数量	単価	金額	摘要
ｺﾝｸﾘｰﾄ擁壁 B-800　端部　L=1.5m		個	6.67			
土木一般世話役		人	0.15			0.15人/10m
ﾌﾞﾛｯｸ工		人	0.15			0.15人/10m
普通作業員		人	0.45			0.45人/10m
ﾗﾌﾃﾚｰﾝｸﾚｰﾝ[油圧伸縮ｼﾞﾌﾞ型] 4.9t吊		日	0.15			0.15日/10m
諸雑費(率)		式	1			16%
ｺﾝｸﾘｰﾄ	無筋・鉄筋構造物,人力打設,18-8-40(普通),一般養生,無し,全ての費用	m3	1			
型枠	一般型枠,均しｺﾝｸﾘｰﾄ	m2	2			
合計						
単価						円／m

1次単価表

単価使用年月	2025.08
歩掛適用年月	2025.08
労務調整係数	1.000-00000　0.0　0

単　7号	基礎砕石		単位	m2	単位数量	1	単価	

名称・規格	条件	単位	数量	単価	金額	摘要
基礎砕石	7.5cmを超え12.5cm以下,再生ｸﾗｯｼｬﾗﾝ 40～0,全ての費用	m2	1			
合計						
単価						円／m2

1次単価表

単価使用年月	2025.08
歩掛適用年月	2025.08
労務調整係数	1.000-00000　0.0　0

単　8号	ガードレール	Gr-C-2B	単位	m	単位数量	1	単価	

名称・規格	条件	単位	数量	単価	金額	摘要
防護柵設置工(ｶﾞｰﾄﾞﾚｰﾙ設置工)	ｺﾝｸﾘｰﾄ建込,Gr-C-2B 塗装品,21m以上100m未満,無,無,無,曲げ支柱 間隔2m	m	1			単　22号
合計						
単価						円／m

1次単価表

単価使用年月	2025.08
歩掛適用年月	2025.08
労務調整係数	1.000-00000　0.0　0

単　9号	上層路盤	W=1m	単位	m2	単位数量	1	単価	

名称・規格	条件	単位	数量	単価	金額	摘要
上層路盤(歩道部)	100mm,1層施工,再生粒度調整砕石 RM-30,全ての費用	m2	1			
合計						
単価						円／m2

1次単価表

単価使用年月	2025.08
歩掛適用年月	2025.08
労務調整係数	1.000-00000　0.0　0

単　10号	表層	W=1m	単位	m2	単位数量	1	単価	

名称・規格	条件	単位	数量	単価	金額	摘要
表層(車道･路肩部)	1.4m未満(仕上厚50mm以下),50mm,各種(2.30以上2.40t/m3未満),ﾌﾟﾗｲﾑｺｰﾄ PK-3,全ての費用	m2	1			
合計						
単価						円／m2

1次単価表

単価使用年月	2025.08
歩掛適用年月	2025.08
労務調整係数	1.000-00000　0.0　0

単　11号	溶融式区画線		単位	m	単位数量	1	単価	

名称・規格	条件	単位	数量	単価	金額	摘要
区画線設置	無し,溶融式手動,無し,実線 15cm,無し,1.5mm,無し,無し,含有量15～18%,白,ｱｽﾌｧﾙﾄ舗装,全ての費用	m	1			単　23号
合計						
単価						円／m

1次単価表

単価使用年月	2025.08
歩掛適用年月	2025.08
労務調整係数	1.000-00000　0.0　0

単　12号	防護柵撤去(ｶﾞｰﾄﾞﾚｰﾙ)		単位	m	単位数量	1	単価	

名称・規格	条件	単位	数量	単価	金額	摘要
防護柵撤去工(ｶﾞｰﾄﾞﾚｰﾙ撤去工)	ｺﾝｸﾘｰﾄ建込・標準型,Gr-C-2B,無,無	m	1			単　24号
合計						
単価						円／m

1次単価表

単価使用年月	2025.08
歩掛適用年月	2025.08
労務調整係数	1.000-00000　0.0　0

単　13号	舗装版切断	舗装版種別:ｱｽﾌｧﾙﾄ舗装版,ｱｽﾌｧﾙﾄ舗装版厚:15cm以下	単位	m	単位数量	1	単価	

名称・規格	条件	単位	数量	単価	金額	摘要
舗装版切断	ｱｽﾌｧﾙﾄ舗装版,15cm以下,全ての費用	m	1			
合計						
単価						円／m

1次単価表

単価使用年月	2025.08
歩掛適用年月	2025.08
労務調整係数	1.000-00000　0.0　0

単　14号	舗装版破砕(小規模土工)	舗装版種別:ｱｽﾌｧﾙﾄ舗装版,舗装版厚:5cm	単位	m2	単位数量	1	単価	

名称・規格	条件	単位	数量	単価	金額	摘要
舗装版破砕積込(小規模土工)	全ての費用	m2	1			
合計						
単価						円／m2

1次単価表

単価使用年月	2025.08
歩掛適用年月	2025.08
労務調整係数	1.000-00000　0.0　0

単　15号	ｺﾝｸﾘｰﾄ取壊し運搬処理	構造物区分:無筋構造物	単位	m3	単位数量	1	単価	

名称・規格	条件	単位	数量	単価	金額	摘要
構造物とりこわし･運搬･処分 (複合)	無筋構造物,無し,無し,不要,無し,34.3以下	m3	1			単　25号
合計						
単価						円／m3

1次単価表

単価使用年月	2025.08
歩掛適用年月	2025.08
労務調整係数	1.000-00000　0.0　0

単　16号	殻運搬	殻種別:ｱｽﾌｧﾙﾄ殻	単位	m3	単位数量	1	単価	

名称・規格	条件	単位	数量	単価	金額	摘要
殻運搬	舗装版破砕,機械(対策不要厚15cm超)又は必要,無し,39.0km以下,全ての費用	m3	1			
合計						
単価						円／m3

1次単価表

単価使用年月	2025.08
歩掛適用年月	2025.08
労務調整係数	1.000-00000　0.0　0

単　17号	殻処分	殻種別:ｱｽﾌｧﾙﾄ殻	単位	m3	単位数量	1	単価	

名称・規格	条件	単位	数量	単価	金額	摘要
処分費(m3)		m3	1			単　26号
合計						
単価						円／m3

1次単価表

単価使用年月	2025.08
歩掛適用年月	2025.08
労務調整係数	1.000-00000　0.0　0

単　18号	現場発生品運搬	発生材種類:スクラップ	単位	t	単位数量	1	単価	

名称・規格	条件	単位	数量	単価	金額	摘要
現場発生品及び支給品運搬	ｸﾚｰﾝ装置付4～4.5t積、吊能力2.9t, 無し,37.5km以下	t	1			
現場発生品及び支給品積込･荷卸	ｸﾚｰﾝ装置付4～4.5t積、吊能力2.9t	t	1			
合計						
単価						円／t

１次単価表

単価使用年月	2025.08
歩掛適用年月	2025.08
労務調整係数	1.000-00000　0.0　0

単　19号	スクラップ控除		単位	t	単位数量	1	単価	

名称・規格	条件	単位	数量	単価	金額	摘要
材料費(t)		t	1			単　27号
合計						
単価						円／t

１次単価表

単価使用年月	2025.08
歩掛適用年月	2025.08
労務調整係数	1.000-00000　0.0　0

単　20号	交通誘導警備員		単位	人日	単位数量	1	単価	

名称・規格	条件	単位	数量	単価	金額	摘要
交通誘導警備員B		人日	1			単　28号
合計						
単価						円／人日

２次単価表

単価使用年月	2025.08
歩掛適用年月	2025.08
労務調整係数	1.000-00000　0.0　0

単　21号	処分費(t)		単位	t	単位数量	100	単価	

名称・規格	条件	単位	数量	単価	金額	摘要
処分費 残土		t	100			
合計						
単価						円／t

２次単価表

単価使用年月	2025.08
歩掛適用年月	2025.08
労務調整係数	1.000-00000　0.0　0

単　22号	防護柵設置工(ｶﾞｰﾄﾞﾚｰﾙ設置工)	ｺﾝｸﾘｰﾄ建込,Gr-C-2B 塗装品,21m以上100m未満,無,無,無,曲げ支柱 間隔2m	単位	m	単位数量	1	単価	

名称・規格	条件	単位	数量	単価	金額	摘要
ｶﾞｰﾄﾞﾚｰﾙ設置工 CO建込用 Gr-C-2B 塗装		m	1			
ｶﾞｰﾄﾞﾚｰﾙ設置工 加算額 曲げ支柱 B､C 2m		m	1			
諸雑費(まるめ)		式	1			
合計						
単価						円／m

２次単価表

単価使用年月	2025.08
歩掛適用年月	2025.08
労務調整係数	1.000-00000　0.0　0

単　23号	区画線設置	無し,溶融式手動,無し,実線 15cm, 無し,1.5mm,無し,無し,含有量15～18%,白,ｱｽﾌｧﾙﾄ舗装,全ての費用	単位	m	単位数量	1,000	単価	

名称・規格	条件	単位	数量	単価	金額	摘要
区画線設置(溶融式) 昼間 豪雪無 実線15cm 制約無		m	1,000			
ﾄﾗﾌｨｯｸﾍﾟｲﾝﾄ 溶融型 3種1号 ﾋﾞｰｽﾞ15～18 白		kg	570			
ｶﾞﾗｽﾋﾞｰｽﾞ 0.106～0.850mm		kg	25			
接着用ﾌﾟﾗｲﾏｰ 区画線用		kg	25			
軽油		L	40			
諸雑費(率+まるめ)		式	1			
合計						
単価						円／m

２次単価表

単価使用年月	2025.08
歩掛適用年月	2025.08
労務調整係数	1.000-00000　0.0　0

単　24号	防護柵撤去工(ｶﾞｰﾄﾞﾚｰﾙ撤去工)	ｺﾝｸﾘｰﾄ建込・標準型,Gr-C-2B,無,無	単位	m	単位数量	1	単価	

名称・規格	条件	単位	数量	単価	金額	摘要
ｶﾞｰﾄﾞﾚｰﾙ撤去工 CO建込用 Gr-A､B､C-2B		m	1			
諸雑費(まるめ)		式	1			
合計						
単価						円／m

２次単価表

単価使用年月	2025.08
歩掛適用年月	2025.08
労務調整係数	1.000-00000　0.0　0

単　25号	構造物とりこわし･運搬･処分(複合)	無筋構造物,無し,無し,不要,無し,34.3以下	単位	m3	単位数量	1	単価	

名称・規格	条件	単位	数量	単価	金額	摘要
構造物とりこわし	無筋構造物,機械施工,無し,無し,不要	m3	1			単　29号
処分費(m3)		m3	1			単　30号
殻運搬	ｺﾝｸﾘｰﾄ(無筋)構造物とりこわし,機械積込,無し,34.3km以下,全ての費用	m3	1			
合計						
単価						円／m3

２次単価表

単価使用年月	2025.08
歩掛適用年月	2025.08
労務調整係数	1.000-00000　0.0　0

単　26号	処分費(m3)		単位	m3	単位数量	100	単価	

名称・規格	条件	単位	数量	単価	金額	摘要
処分費 As殻		m3	100			
合計						
単価						円／m3

２次単価表

単価使用年月	2025.08
歩掛適用年月	2025.08
労務調整係数	1.000-00000　0.0　0

単　27号	材料費(t)		単位	t	単位数量	1	単価	

名称・規格	条件	単位	数量	単価	金額	摘要
材料費 鉄スクラップ控除　H3		t	1			
合計						
単価						円／t

２次単価表

単価使用年月	2025.08
歩掛適用年月	2025.08
労務調整係数	1.000-00000　0.0　0

単　28号	交通誘導警備員B		単位	人日	単位数量	1	単価	

名称・規格	条件	単位	数量	単価	金額	摘要
交通誘導警備員B		人	1			
諸雑費(まるめ)		式	1			
合計						
単価						円／人日

3次単価表

単価使用年月	2025.08
歩掛適用年月	2025.08
労務調整係数	1.000-00000　0.0　0

単　29号	構造物とりこわし	無筋構造物,機械施工,無し,無し,不要	単位	m3	単位数量	1	単価	

名称・規格	条件	単位	数量	単価	金額	摘要
無筋構造物 昼間 機械施工 制約無		m3	1			
諸雑費(まるめ)		式	1			
合計						
単価						円／m3

3次単価表

単価使用年月	2025.08
歩掛適用年月	2025.08
労務調整係数	1.000-00000　0.0　0

単　30号	処分費(m3)		単位	m3	単位数量	100	単価	

名称・規格	条件	単位	数量	単価	金額	摘要
処分費 Co殻		m3	100			
合計						
単価						円／m3

機労材集計リスト（機械）

工事名	Ｒ７波土　日和佐上那賀線　美波・山河内　道路修繕工事					
単価コード	名　称	規　格	単位	数量	金額	摘要
L001010007	ﾊﾞｯｸﾎｳ(ｸﾛｰﾗ)[標準]	山積0.8m3(平積0.6m3)	日	0.609	6,088	
L001070011	振動ﾛｰﾗ(舗装用)[搭乗･ｺﾝﾊﾞｲﾝﾄﾞ式]	運転質量3～4t	日	0.311	1,321	
L001130001	ﾗﾌﾃﾚｰﾝｸﾚｰﾝ[油圧伸縮ｼﾞﾌﾞ型]	4.9t吊	日	1.2	38,880	
M000201034	小型ﾊﾞｯｸﾎｳ(ｸﾛｰﾗ)[標準]	排出ｶﾞｽ対策型(第2次基準) 山積0.13m3	供用日	4.165	25,315	
M000201100	小型ﾊﾞｯｸﾎｳ(ｸﾛｰﾗ型)[後方超小旋回型]	超低騒音型 排ｶﾞｽ型(第3次) 山積0.09m3	供用日	0.324	1,842	
M000202096	ﾊﾞｯｸﾎｳ(ｸﾛｰﾗ)[後方超小旋回型]	排ｶﾞｽ型(第2次) 山積0.28m3	供用日	4.177	35,334	
M000301002	ﾀﾞﾝﾌﾟﾄﾗｯｸ[ｵﾝﾛｰﾄﾞ･ﾃﾞｨｰｾﾞﾙ]	4t積級	供用日	3.539	30,320	
M000301005	ﾀﾞﾝﾌﾟﾄﾗｯｸ[ｵﾝﾛｰﾄﾞ･ﾃﾞｨｰｾﾞﾙ]	10t積級	供用日	1.629	33,948	
M000302013	ﾄﾗｯｸ[ｸﾚｰﾝ装置付]	ﾍﾞｰｽﾄﾗｯｸ4～4.5t積 吊能力2.9t	供用日	0.752	7,672	
M000804001	振動ﾛｰﾗ(舗装用)[ﾊﾝﾄﾞｶﾞｲﾄﾞ式]	運転質量0.5～0.6t	供用日	0.349	498	
M000806001	ﾗﾝﾏ	質量60～80kg	供用日	1.367	731	
M000807001	振動ｺﾝﾊﾟｸﾀ[前進型]	機械質量40～60kg	供用日	0.76	270	
M001161013	ｺﾝｸﾘｰﾄｶｯﾀ[ﾊﾞｷｭｰﾑ式(超低騒音型)]	湿式 切削深20cm級 ﾌﾞﾚｰﾄﾞ径φ56cm	供用日	0.463	6,024	
	合計額				188,243	

見積単価一覧表

工事名	Ｒ７波土　日和佐上那賀線　美波・山河内　道路修繕工事			
名称	規格	単位	単価	備考
処分費	Co殻(無筋)	m3	1,600	39.0km以下
処分費	As殻	m3	1,600	28.5km以下
処分費	残土	m3	2,100	35.0km以下

(レベル1)　工事区分
道路修繕

数量総括表

(レベル2) 工　種	(レベル3) 種　別	(レベル4) 細　別	(レベル5) 規　格	単位	数　量	備　考
土工						
	作業土工	床堀	土砂	m3	56	
		埋戻し	土砂,W<1.0m	m3	32	
		基面整正	土砂	m2	80	
	残土処理工	土砂等運搬		m3	20	
		残土等処分		m3	20	
路側防護策工						
	ガードレール		Gr-C-2B-S	m	78	
	プレキャスト 防護策基礎		B-800	m	74	
			B-800LT	m	3	
			B-800RT	m	3	
		基礎砕石		m2	80	
舗装工						
	舗装復旧	表層	再生密粒アスファルト 混合物(13)	m2	72	
		路盤	t=100mm,RM-30	m2	72	
		区画線	W=15cm,t=1.5mm	m	80	
構造物取壊し工						
	コンクリート 構造物取壊し		無筋	m3	16	
	殻運搬	Co殻		m3	16	
	舗装版切断			m	84	
	舗装版破砕			m2	72	
	殻運搬	As殻		m3	4	
	ガードレール撤去			m	86	
				kg	1462	

数　量　計　算　書

土工

1m当り

細　別	規　格	単位	数　量
床　掘	土砂	m3	0.7
埋　戻　し	土砂 W<1.0m	m3	0.4
コンクリート取壊し	無筋	m3	0.2

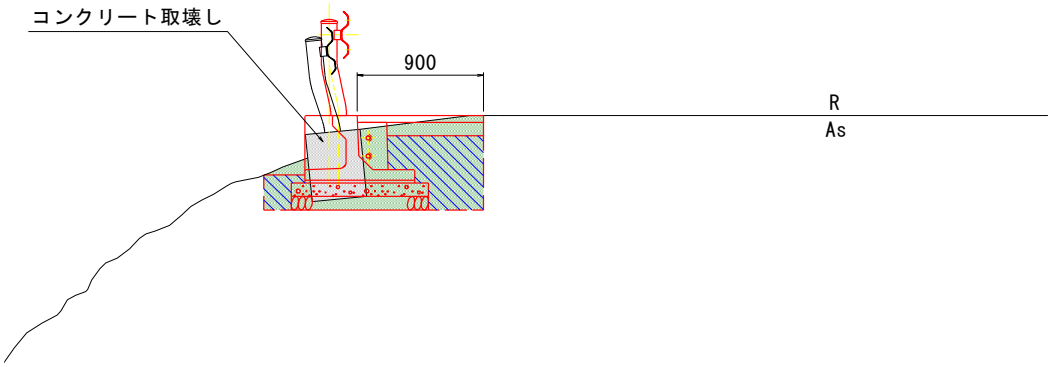

1.0式当り数量

名　称	規　格	算　式	単位	数　量
床堀	土砂	0.7 ＊ (49.0 ＋ 31.0)	m3	56.0
埋戻し	土砂	0.4 ＊ (49.0 ＋ 31.0)	m3	32.0

数　量　計　算　書

ガードレール

Gr-C-2B-S

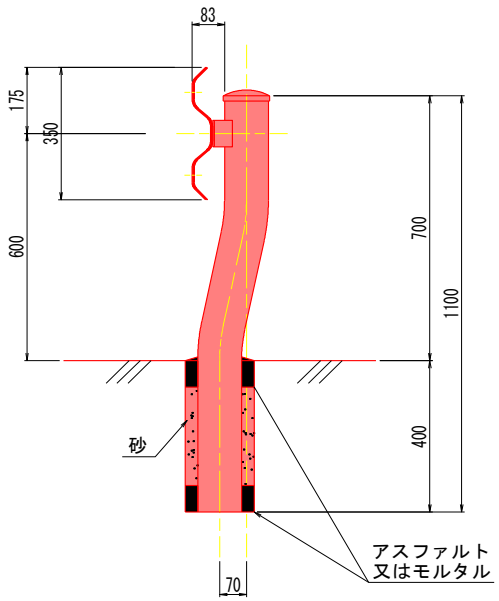

1.0式当り数量

名　称	規　格	算　式	単位	数　量
ガードレール	Gr-C-2B-S	48 + 30	m	78.0
ガードレール撤去	Gr-C-2B-S	48 + 30 + 4 + 4	m	86.0

数　量　計　算　書

プレキャスト防護柵基礎

B-800

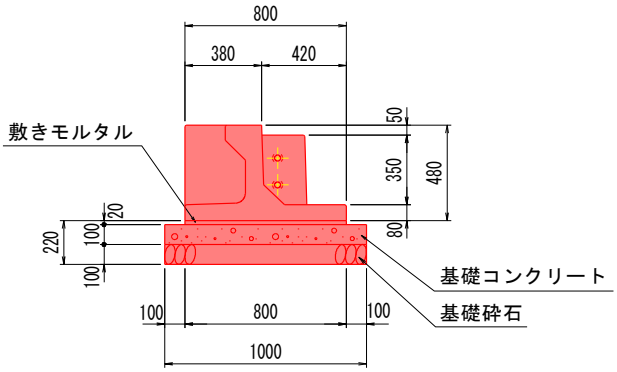

材料表　　10.0m当り

名称	規　格	単位	数　量
プレキャストガードレール基礎ブロック	B-800	個	5
間詰めモルタル	1:3配合	m^3	0.05
同上型枠	小型構造物	m^2	0.30
連結金具	M20ボルト、M20六角ナット*2 M20ワッシャ*2、弾性ゴムベース*2	組	8
敷きモルタル	1:3配合	m^3	0.16
基礎コンクリート	18-8-40	m^3	1.00
同上型枠		m^2	2.00
基礎材	RC-40	m^2	10.00

10.0m当り数量

名　称	規　格	算　式	単位	数　量
プレキャストガードレール基礎ブロック	B-800		個	5
間詰めモルタル	1:3配合		m^3	0.05
同上型枠	小型構造物		m^2	0.30
連結金具	M20ボルト、M20六角ナット*2 M20ワッシャ*2、弾性ゴムベース*2		組	8
敷きモルタル	1:3配合	0.800*0.020*10.0	m^3	0.16
基礎コンクリート	18-8-40	1.000*0.100*10.0	m^3	1.00
同上型枠		0.100*2*10.0	m^2	2.00
基礎材	RC-40	1.000*10.0	m^2	10.00
基面整正	土砂	1.000*10.0	m^2	10.00

数　量　計　算　書

プレキャスト防護柵基礎

B-800LT

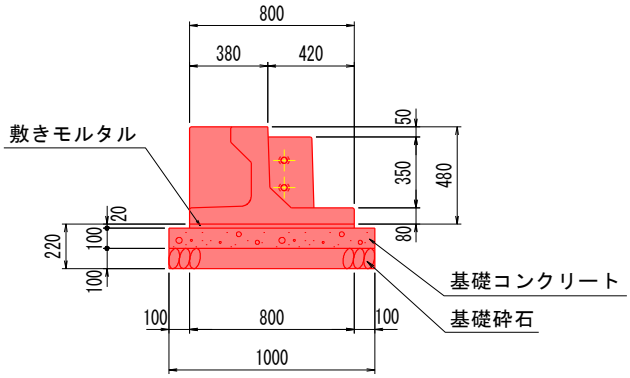

材　料　表

1.5m当り

名　　称	規　　格	単位	数量	備　考
プレキャストガードレール基礎ブロック	B-800LT	個	1	参考質量：509kg
間詰めモルタル	1:3配合	m^3	0.01	
同上型枠	小型構造物	m^2	0.08	
連結金具	M20ボルト、M20六角ナット*2、M20ワッシャ*2、弾性ゴムベース*2	組	2	
敷きモルタル	1:3配合	m^3	0.02	
基礎コンクリート	18-8-40	m^3	0.15	
同上型枠		m^2	0.30	
基礎材	RC-40	m^2	1.50	

1.5m当り数量

名　　称	規　　格	算　　式	単位	数　　量
プレキャストガードレール基礎ブロック	B-800LT		個	1
間詰めモルタル	1:3配合		m^3	0.01
同上型枠	小型構造物		m^2	0.08
連結金具	M20ボルト、M20六角ナット*2 M20ワッシャ*2、弾性ゴムベース*2		組	2
敷きモルタル	1:3配合	0.800*0.020*1.5	m^3	0.02
基礎コンクリート	18-8-40	1.000*0.100*1.5	m^3	0.15
同上型枠		0.100*2*1.5	m^2	0.30
基礎材	RC-40	1.000*1.5	m^2	1.50
基面整正	土砂	1.000*1.5	m^2	1.50

数　量　計　算　書

プレキャスト防護柵基礎

B-800RT

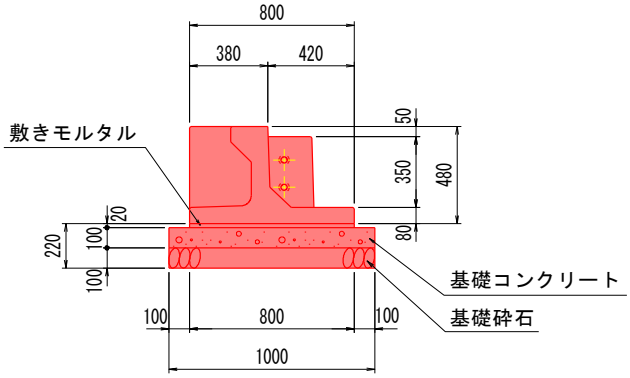

材　料　表

1.5m当り

名　　称	規　　格	単位	数量	備　考
プレキャストガードレール基礎ブロック	B-800RT	個	1	参考質量：509kg
間詰めモルタル	1:3配合	m^3	0.01	
同上型枠	小型構造物	m^2	0.08	
連結金具	M20ボルト、M20六角ナット*2、M20ワッシャ*2、弾性ゴムベース*2	組	2	
敷きモルタル	1:3配合	m^3	0.02	
基礎コンクリート	18-8-40	m^3	0.15	
同上型枠		m^2	0.30	
基礎材	RC-40	m^2	1.50	

1.5m当り数量

名　　称	規　　格	算　　式	単位	数　　量
プレキャストガードレール基礎ブロック	B-800RT		個	1
間詰めモルタル	1:3配合		m^3	0.01
同上型枠	小型構造物		m^2	0.08
連結金具	M20ボルト、M20六角ナット*2 M20ワッシャ*2、弾性ゴムベース*2		組	2
敷きモルタル	1:3配合	0.800*0.020*1.5	m^3	0.02
基礎コンクリート	18-8-40	1.000*0.100*1.5	m^3	0.15
同上型枠		0.100*2*1.5	m^2	0.30
基礎材	RC-40	1.000*1.5	m^2	1.50
基面整正	土砂	1.000*1.5	m^2	1.50

数　量　計　算　書

舗装復旧

1.0 式 当 り 数 量

名　称	規　格	算　式	単位	数　量
舗装復旧				
表層	再生密粒アスファルト混合物(13)	(49.0 + 31.0) ＊ 0.9	m2	72.00
路盤	t=100mm,M-30	(49.0 + 31.0) ＊ 0.9	m2	72.00
区画線	W=15cm,t=1.5mm	49.0 + 31.0	m	80.0

数　量　計　算　書

構造物取壊し工

Aタイプ（帯コン）

B-800

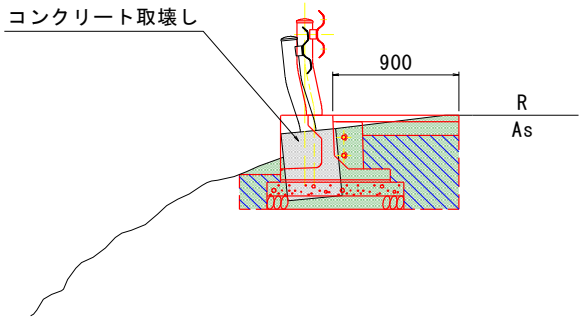

1.0 式　当　り　数　量

名　称	規　格	算　式	単位	数　量
構造物取壊し工				
コンクリート構造物取壊し	無筋	0.2 ＊ 49.0 ＋ 0.2 ＊ 31.0	m^3	16.0
舗装版切断	As,15cm以下	49.0 ＋ 0.9 ＊ 2 ＋ 31.0 ＋ 0.9 ＊ 2	m	83.6
舗装版破砕	As,15cm以下	(49.0 ＋ 41.0) ＊ 0.9	m2	72.0
殻運搬	Co殻		m3	16.0
	As殻		m3	3.6